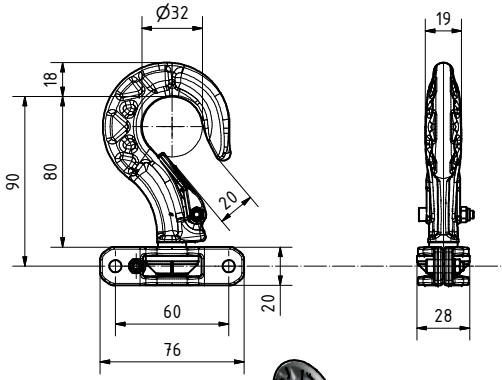

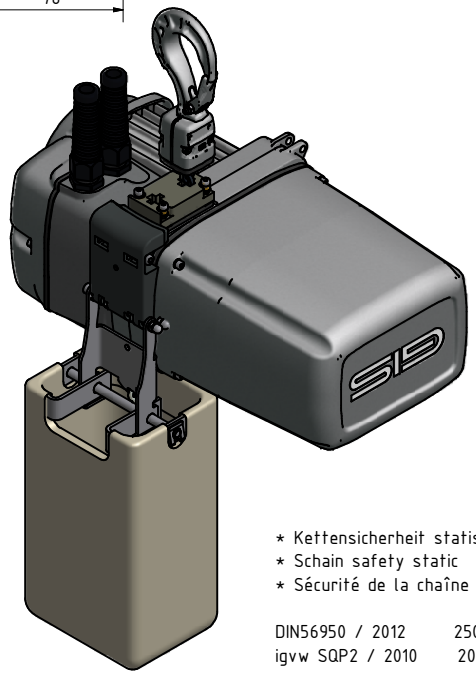

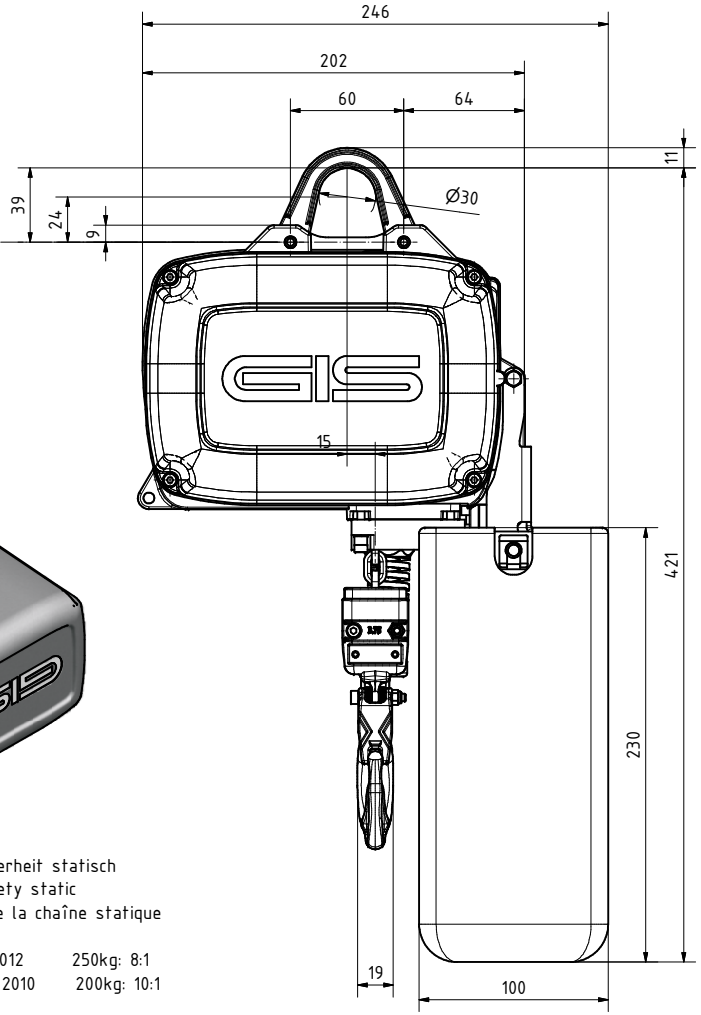

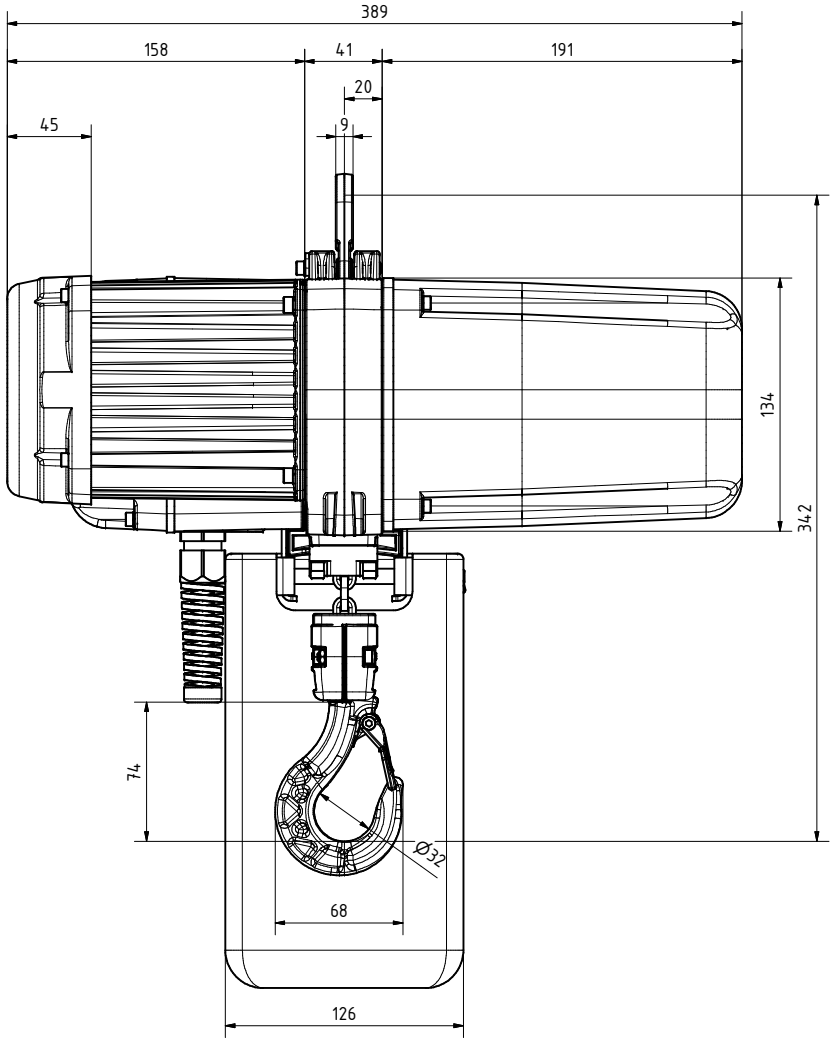

* Kettensicherheit statisch
* Schain safety static
* Sécurité de la chaîne statique

DIN56950 / 2012 250kg: 8:1
igvw SQP2 / 2010 200kg: 10:1

Triebwerksgruppe Classification Groupe	M5/2m	M3/1Bm	M5/2m	M5/2m	M5/2m	Hub-geschw. Lifting speed Vitesse de levage	Hub-geschw. Lifting speed Vitesse de levage	Leistung Motor Motor power Puissance du moteur	3Ph 3x400V 50Hz	Gewicht mit 3m Hub Weight with 3m lift Poids avec une capacité de levage de 3m	Ketten-sicherheit statisch Chain safety static Sécurité de la Chaîne statique
Schaltungen /h Switches /h commutations /h	240	150	240	240	240						
ED % Duty factor % Facteur de marche %	40%	25%	40%	40%	40%						
	kg	kg	kg	kg	kg	m/min. 50Hz	m/min. 60Hz	kW (50 Hz)	A	kg	
LPM250/1NL*D8+	250	200	160	125	100	4	4.8	0.25	1.6	13	*
LPM250/1SL*D8+	125	100	80	-	-	8	9.6	0.25	1.6	13	*
LPM250/1NL.1Ph*D8+	250	200	160	125	100	4	4.8	0.25	3.2 (1x230)	15	*
LPM250/1SL.1Ph*D8+	125	100	80	-	-	8	9.6	0.25	3.2 (1x230)	15	*

- Schutzart nach DIN 40050: IP65
- Isolationsklasse: F
- Anschlusssicherung generell: 10A
- Lasthaken DIN 15401 012
- Triebwerksgruppe nach ISO 4301-1 / FEM

- Protection DIN 40050: IP65
- Insulation class: F
- Fuse protection generally: 10A
- Load hook DIN 15401 012
- Classification according to ISO 4301-1 / FEM

- Classe de protection DIN 40050: IP65
- Classe d'isolation: F
- Fusible général: 10A
- Crochet de levage DIN 15401 012
- Groupe selon ISO 4301-1 / FEM

Profilstahlkette schwarz phospatiert	Profil steel chain black phosphated	Chaîne en acier profilé noir phosphaté
Güteklasse, nach Grade, according Classe qualité, selon	DAT (8SS), EN 818-7	
Kettengrösse Chain size Dimesion de la chaîne	3.75mm x 10.75mm	
Kettengewicht / Meter Chain weight / meter Poids chaîne / mètre	0.34kg	

LPM 250/1 D8+

Massbild; Schematic draw; Liste de dim.

Massstab Echelle	Gezeichnet Dessiné	26.08.13	P.ENGEL
1:2	Bearbeitet Modifié par	17.02.15	B.SCHULTH.
	Geprüft Contrôlé		
	Freigabe Norm Autorisé norm	14.01.14	P.ENGEL

swiss lifting solutions

9500.9204.5

Index A